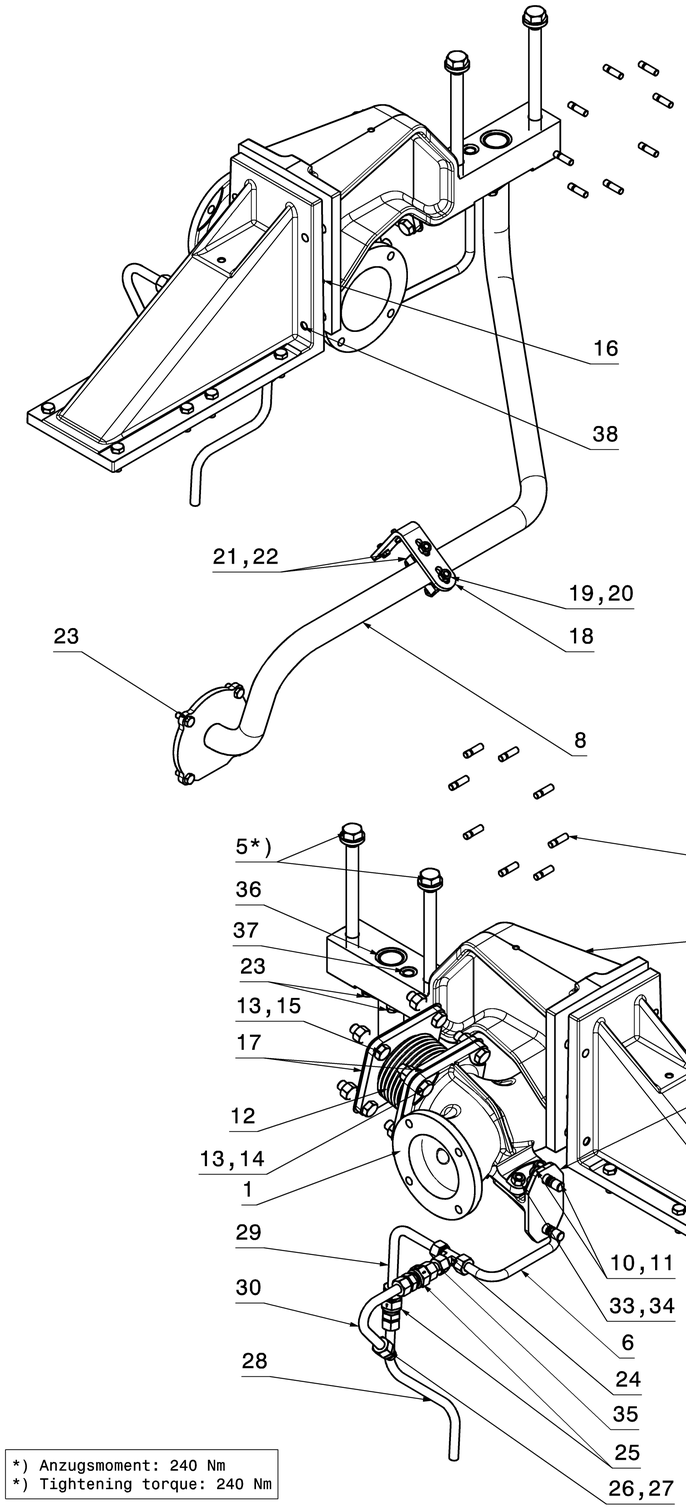

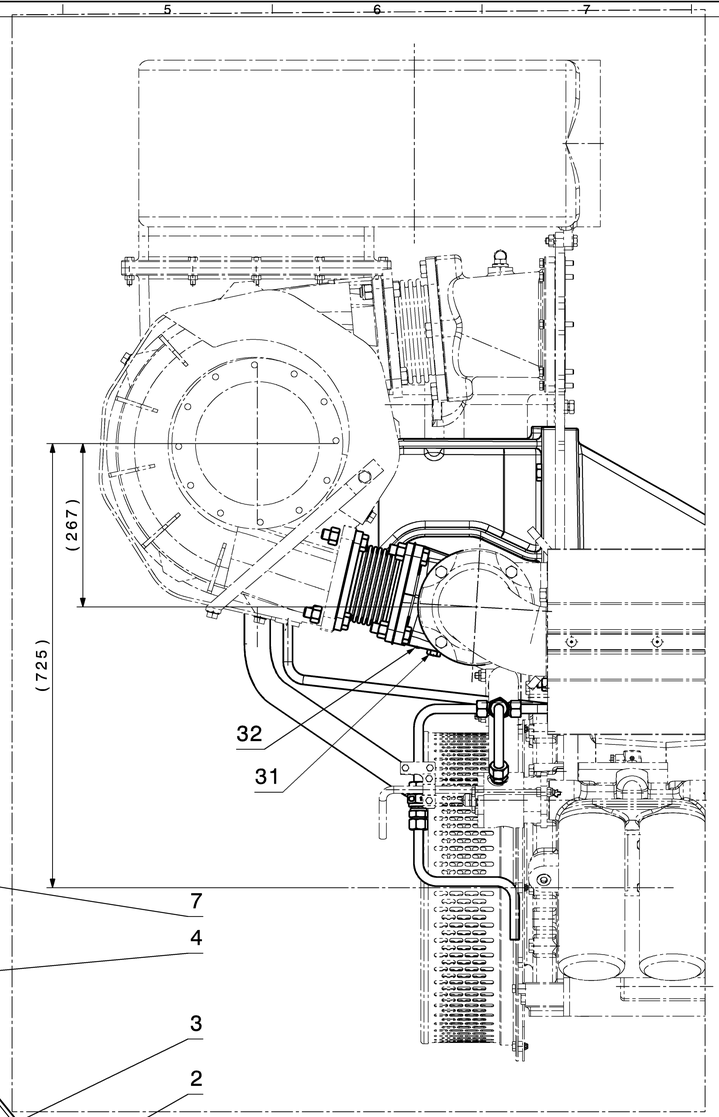

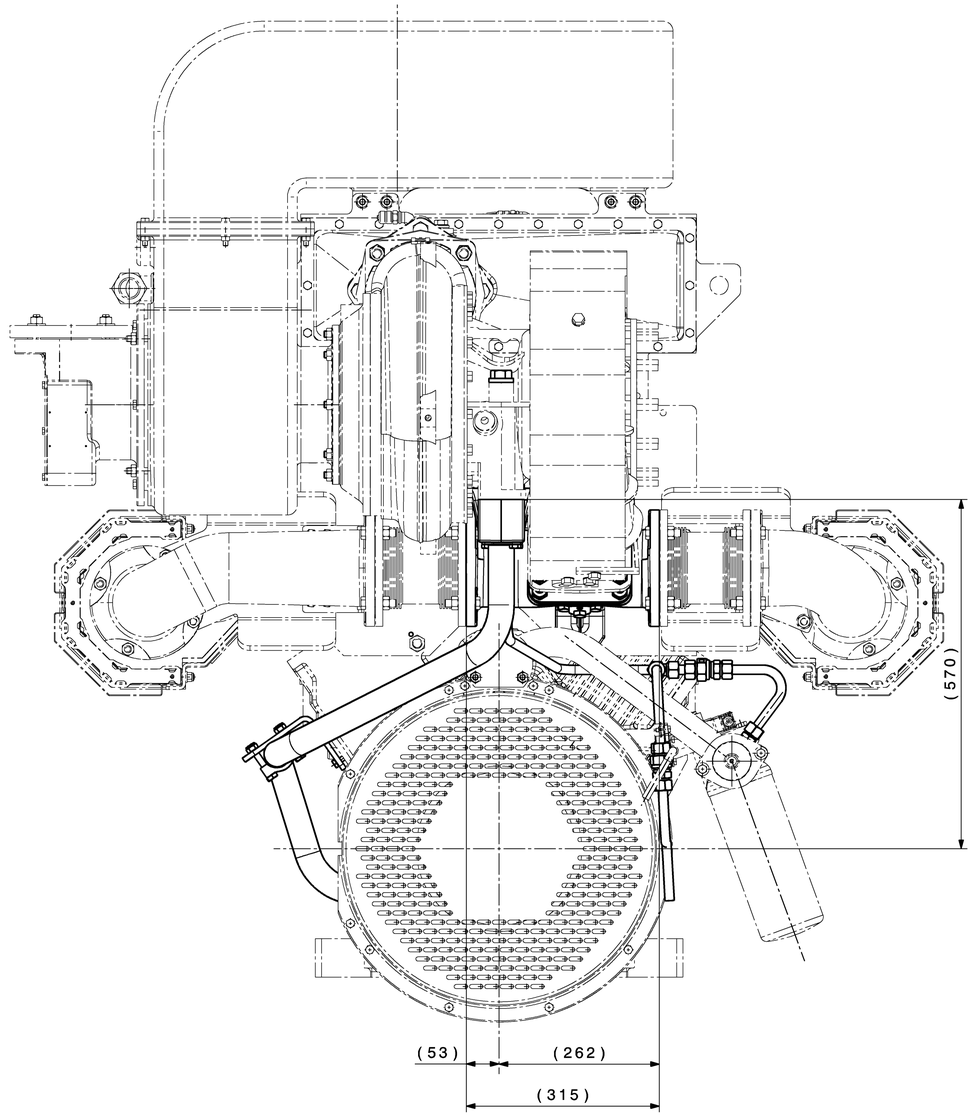

Deckel mit Silikon abgedichtet
cover sealed with silicon

*) Anzugsmoment: 240 Nm
*) Tightening torque: 240 Nm

Alle Dichtflächen ohne eigener Dichtung mit flüssigem Dichtmittel abgedichtet.
Use liquid gasket for sealing surfaces without own gasket.

Alle Leitungen spannungsfrei montiert und beim Motorprüflauf auf Dichtheit geprüft.
All pipes installed stress-free and leak-prooved whilst engine test run.

Schrauben und Muttern, wenn nicht anders angegeben, angezogen nach TA Drehmomente bzw. JWN 320051.
Screws and nuts, if not otherwhise specified, tightened according TI tourques and JWN 320051 respectively .

ISO 13920			
ISO 2768	mK-E		
DIN 6930			
ISO 9013			

Freiheitstoleranz nach general tolerance according to		Passmaß tolerances dimension	Abmaß limit of toler.
	Datum date	Name/Gruppe name/group	
gez. drawn	24-02-2017	naiksu / India	
geprüft check	28-02-2017	amiya	

Ers.für repl.for

Ers.durch repl.by

GTO nach WI_JEN001 acc. to WI_JEN001

The information contained in this document is General Electric Company proprietary information and is disclosed to the recipient in confidence. It is the property of GE and shall not be used, disclosed to others or reproduced without the express written consent of GE, including, but without limitation, it is not to be used in the creation, manufacture, development, or derivation of any repairs, modifications, spare parts, or any other articles which are intended to be sold to parties other than GE, or any other purpose which is detrimental to the interests of GE without prior approval to do so. If consent is given for reproduction in whole or in part, this notice and the notice set forth on each page of this document shall appear on any such reproduction in whole or in part.

Copyright, General Electric Company, 2017

GE Jenbacher

"Schutzvermerk nach ISO 16016 beachten"
"Respect the protection note ISO 16016"

Stand index	Anzahl occur	Änderung Nr. update number	Datum date	Name name	geprüft checked

geschweisste, hart- und weichgelötete Verbindungen - Symboldarstellung: ISO 2553
welded, brazed, soldered joints - symbolic representation: ISO 2553

Tolerierung von Form, Richtung, Ort und Lauf
toler. of form, orientation, location and run-out
DIN ISO 1101

Tolerierungsgrundsatz
fundamental tolerancing principle
Size ISO 14405

Werkstoff/material

Werkstückkanten ISO 13715
workpiece edges ISO 13715
Oberflächenbeschaffenheit DIN ISO 1302
surface condition DIN ISO 1302

Maßstab scale	Gewicht weight	Blatt-Nr. sheet no.	Blattzahl sheets	
1:5		1	1	A1

Benennung/title
Turboladeranbau
Turbo charger installatio

ZGNr. drawno. J 06692041 00
Prefix prefix | Art type | Baugruppe assembly | Teilgruppe sub-assembly | Identnummer ID number | Suffix suffix

TLNr. partno. 7004785

Gedruckte und elektronisch übermittelte Dokumente unterliegen keiner Änderungsdienst.
Uncontrolled when printed or transmitted electronically.

System-ID: BMG_A00928
CATIA - DRAWING
CATIA - ZEICHNUNG

Übernommen aus:/originated from: